Nueva Elco 900

Marmitas cilíndricas gas-cal.directo

La línea 900 de Electrolux del equipamiento de cocción modular está diseñada para la alta productividad en cocción de catering institucionales, grandes restaurantes y cocinas de hoteles. La flexibilidad del diseño modular, asegura infinitas posibilidades de soluciones, tanto en monobloque, a puente o en sbalzo, se puede ajustar a la medida de las necesidades del cliente.
Los modelos detallados en esta ficha técnica son dos marmitas cilíndricas a gas monobloque con calentamiento directo (no revestidas) para cocinar con agua.

FÁCIL DE INSTALAR
• Las conexiones principales de servicio pueden ser efectuadas por debajo de la unidad.
• Todos los modelos proveen de un canal de servicio para facilitar la instalación.
• Todos los modelos pueden ser instalados sobre sistema sbalzo.
• Todos los modelos incorporan puntos de fijación para el sistema a puente.

FÁCIL DE LIMPIAR
• Frontal, paneles laterales y traseros en acero inoxidable AISI 304 con terminación en Scotch Brite. Cuba prensada y tapa en acero inoxidable AISI 316 garantizando así la alta resistencia a la acción corrosiva del agua salada.
• Todos los modelos tienen los laterales en ángulo recto evitando los huecos entre elementos y por ello la acumulación de suciedad.
• Cuba con esquina redondeadas.
• El diseño especial del sistema del mando de control está garantizado contra la filtración de agua.

FÁCIL DE USAR
• Quemadores en acero inoxidable, con combustión optimizada, dispositivo de seguridad de fallo de llama y piloto de luz protegido.
• Regulación de energía a través del mando de control.
• Rellenado de agua fría y caliente a través de una electroválvula. Desagüe del alimento a través de un grifo de 2" de acero inoxidable con manilla atérmica.
• Patas de acero inoxidable AISI 304 regulables en altura 50mm.
• Todos los aparatos a gas se suministran para funcionar con gas natural, y en dotación inyectores para GLP de serie.

FÁCIL DE MANTENER
• Protección IPX5 contra el agua.

RESPETO CON EL MEDIO AMBIENTE
• 98% reciclable en peso.
• Embalaje libre de CFC.

*NF HYGIENE ALIMENTAIRE.Organismo de certificatión : AFAQ AFNOR CERTIFICATION. Direcciòn :11, Avenue Francis de Pressense - 93571 Saint-Denis La Plaine Cedex - France. Conformidad a la disposición NF031, garantías certificadas: posibilidad de limpieza de la máquina,rendimientos térmicos.

Electrolux

210275, 210276

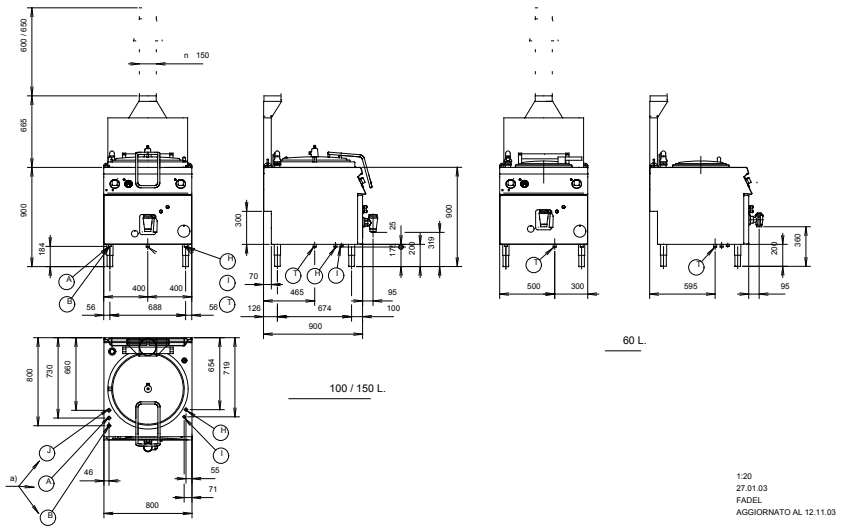

	ZPDSG210 210275	ZPDSG214 210276
LEYENDA		
A - Entrada agua caliente	3/4"	3/4"
B - Entrada agua fría	3/4"	3/4"
C - Descarga agua	2"	2"
H - Conexión gas	1/2"	1/2"
I - Conexión eléctrica	230 V, 1N, 50/60	230 V, 1N, 50/60
CARACTERÍSTICAS		
Alimentación	Gas	Gas
Tipo de control del quemador	Fuego lento/Control de energía; Válvula de seguridad Thermocople; Limitador de temperatura	Fuego lento/Control de energía; Válvula de seguridad Thermocople; Limitador de temperatura
Dimensiones externas - mm		
anchura	800	800
profundidad	930	930
altura	850	850
altura regulable	50	50
Capacidad - l	100	145
Limitador de Temperatura	●	●
Tapa doble revestimiento	●	●
Dimensioni recipiente - mm		
Diametro	600	600
Calentamiento	Directo	Directo
Potencia - KW		
gas	21	24
auxiliar	0.025	0.025
Peso neto - kg.	135	135
suministro voltaje	230 V, 1N, 50/60	230 V, 1N, 50/60
ACCESORIOS		
2 PANELES COBERTURA LATERAL H=700 D=900	216134	216134
2 PANELES P/CONDUCTO SERVICIO (CENTRAL)	206202	206202
2 PANELES P/CONDUCTO SERVICIO (SIMPLE)	206181	206181
2 ZÓCALOS LATERALES	206180	206180
2 ZÓCALOS LATERALES PARA INSTAL.DE OBRA		206157
4 PATAS PARA INSTALACIÓN DE OBRA	206210	206210
4 RUEDAS (2 CON FRENO) PARA LÍNEA 700	206188	206188
ALZATINA DE HUMOS PARA CHIMENEA GRANDE	206160	206160
ANILLO ADAPT.P/COLECTOR HUMOS 150 DIA.	206133	206133
CESTO CUELAPASTAS 2 SECC. MARMITA 150 LT		206123
CESTO CUELAPASTAS MARMITA 100 LT	925093	
CONDENSADOR DE HUMOS DIÁMETRO 150 MM	206156	206156
INTERRUPTOR DE TIRO CON 150MM DIÁMETRO	206132	206132
KIT DE PATAS	206136	206136
KIT FIJACIÓN UNIONES	206086	206086
PAREJA DE ZÓCALOS P/ELEMENTOS FINALES	216234	216234
PASAMANOS LATERAL DERECHO/IZQUIERDO	216044	216044
REGULADOR DE PRESIÓN VERSIONES A GAS	927225	927225
SOPORTE PARA SISTEMA A PUENTE 1000 MM	206138	206138
SOPORTE PARA SISTEMA A PUENTE 1200 MM	206139	206139
SOPORTE PARA SISTEMA A PUENTE 1400 MM	206140	206140
SOPORTE PARA SISTEMA A PUENTE 1600 MM	206141	206141
SOPORTE PARA SISTEMA A PUENTE 400 MM	206154	206154
SOPORTE PARA SISTEMA A PUENTE 800 MM	206137	206137
ZÓCALO FRONTAL 1000 MM	206177	206177
ZÓCALO FRONTAL 1200 MM	206178	206178
ZÓCALO FRONTAL 1600 MM	206179	206179
ZÓCALO FRONTAL 800 MM	206176	206176
ZÓCALO FRONTAL P/INSTALACIÓN OBRA 1000MM	206150	206150
ZÓCALO FRONTAL P/INSTALACIÓN OBRA 1200MM	206151	206151
ZÓCALO FRONTAL P/INSTALACIÓN OBRA 1600MM	206152	206152
ZÓCALO FRONTAL P/INSTALACIÓN OBRA 800MM	206148	206148

2008-05-06

La Empresa se reserva el derecho a efectuar modificaciones técnicas sin preaviso.