Electrolux

PROFESSIONAL LAUNDRY

Secadora

T5675

Características y ventajas

- Con circulación de aire axial y diseño hermético proporciona un bajo consumo de energía
- Alta producción (2 cargas completas por hora)
- Puerta amplia para facilitar la carga y descarga
- Acceso fácil y ergonómico al filtro de pelusas
- Excelente eficiencia de evaporación de agua por kWh
- La versión de monedas con Ecopower para evitar el sobresecado de prendas y consumir menos energía
- Con control de programa Compass Pro
  - Pantalla grande y nítida con botón selector para fácil selección de programa
  - Fácil acceso con interfaz de uso sencillo
  - Selección de idioma
  - Paquetes de programa de secado optimizados para Economía, Minuciosidad y Tiempo
  - Programa de servicio para ajuste de parámetros
  - Conexión USB

Opciones principales

- Frontal de acero inoxidable
- Cesto en acero inoxidable
- Control de Humedad Residual – RMC
- Conexión a sistema de reserva / pago o a un contador de monedas
- Inversor de giro
- Botón de parada de emergencia
- Disyuntor eléctrico

Accesorios

- Toma de aire fresco
- Salida de vahos en la parte superior
  (La evacuación superior no está disponible en las secadoras con calenta-miento
  a vapor)
- Inserción para equipamientos especiales de secado

Las imágenes mostradas solamente son representaciones del producto y pueden darse variaciones.

Especificaciones principales		T5675			
Capacidad, factor de llenado 1:18	kg/lb	37.5/82.7			
factor de llenado 1:22	kg/lb	30.6/67.5			
Volumen del cesto	litros	675			
Diámetro del cesto	mm	913			
Alternativas de calentamiento					
electricidad	kW	32/40			
gas	BTU/h (kW)	14 3400 (42)			
vapor 600-700 kPa	kW	46			
Datos de consumo*		32 kW	40 kW	Gas	Vapor
Tiempo total con 30.6 kg	min	28	23	23	22
Consumo de energía con 30.6 kg	kWh	15.10	15.08	16.42	19.27
Evaporación	g/min	544	676	653	700
Energía (kWh/litro) de agua evaporada	kWh/l	0.98	0.98	1.07	1.26

* A plena carga con prendas de algodón y humedad residual del 50% secado hasta el 0%.

Certificados ISO 9001 e ISO 14001, y homologación IP X4.

Conexión eléctrica*					
Alternativa calentamiento	Tensión principal	Hz	Potencia calorífica kW	Potencia total kW	Fusible recomendadode A
Calentamiento eléctrico	220-240V 3 ~	50/60	32.0/40.0	34.4/42.4	100/125
	380-415V 3 ~	50/60	32.0/40.0	24.5/42.5	50/63
Calentado por gas / Calentado por vapor	220-240V 1 ~	50/60	-	2.0	10
	220-240V 3 ~	50/60	-	2.4	10
	380-415V 3 ~	50/60	-	2.5	10

Conexiones de evacuación, gas y vapor			T5675
Toma de vapor		ISO 7/1-R	1″
Presión de vapor		kPa	100-1000
Consumo de vapor		kg/h	65
Salida de condensados		ISO 7/1-R	1″
Gas	NG/PG	ISO 7/1-R	1/2″
Presión de gas	Gas natural	Pa	2000
		mbar	20
	Propano	Pa	2800-3700
		mbar	28-37
Evacuación		ø mm	200
Circulación máxima del aire:			
	Electricidad 50 Hz / 60 Hz	m^3/h	1140 / 1140
	Gas 50 Hz / 60 Hz	m^3/h	1140 / 1140
	Vapor 50 Hz / 60 Hz	m^3/h	1380 / 1380
Presión estática de retroceso máxima:			
	Electricidad 50 Hz / 60 Hz	Pa	270 / 800
	Gas 50 Hz / 60 Hz	Pa	410 / 800
	Vapor 50 Hz / 60 Hz	Pa	900 / 1100
Niveles de sonido			
Nivel acústico transmitido por el aire		dB(A)	<70
Emisión de calor			
% de potencia instalada, máx.			15
Datos de transporte**			
		neto, kg	283
Volumen de transporte		embalada, m^3	3.25
Dimensiones en mm			
A	Anchura		961
B(a)	Profundidad		1560
B(b)	Profundidad		1640
C	Altura		1857
D			660
E			720
F			170
G			1490
H			200
I			180
J			1560
K			50
L			480
M			580
N			805

1 Panel de mando
2 Puerta ø 810 mm
3 Conexión eléctrica
4 Conexión de gas
5 Conexión de salida de evacuación
6 Salida de condensados
7 Conexión de vapor
8 Filtro de pelusas

* Disponible en otros voltajes, véase el manual de instalación.

** Datos medios. El peso/volumen de transporte una vez embalado depende de la configuración Póngase en contacto con el departamento de logística para conocer las medidas exactas.

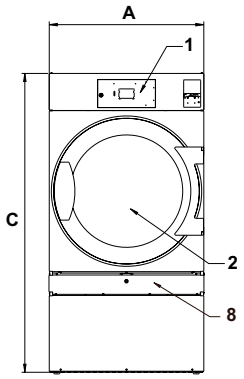

Parte frontal

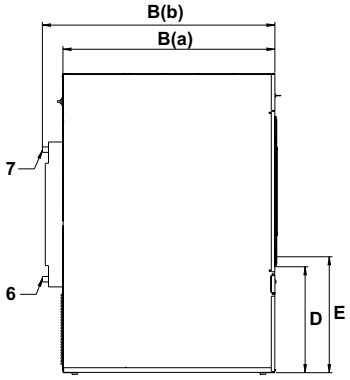

Lateral izquierdo

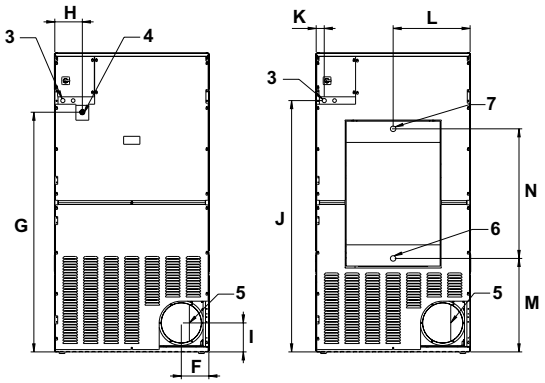

El, gas

Vapor

Parte trasera

www.electrolux.com/professional

Share more of our thinking at www.electrolux.com

Art. No. 438913804/2015.03.20

El fabricante se reserva el derecho de cambiar las especificaciones sin previo aviso.