MANTENEDOR

Mantiene la comida caliente

DH-5F-11

Fotos Referenciales

- Carro mantenedor de alimentos de 5 niveles (10 GN 1/1 de 15 cms. de profundidad), de gran capacidad.
- Terminaciones en interior y exterior de acero inoxidable.
- Base inferior anti-golpes para transporte seguro y con ruedas.
- Manilla de empuje en ambos costados para una mayor facilidad de transporte.
- Un ventilador en el interior que permite homogenizar la temperatura.
- Base interior con depósito humificador.
- No Incluye: Gastronorm.

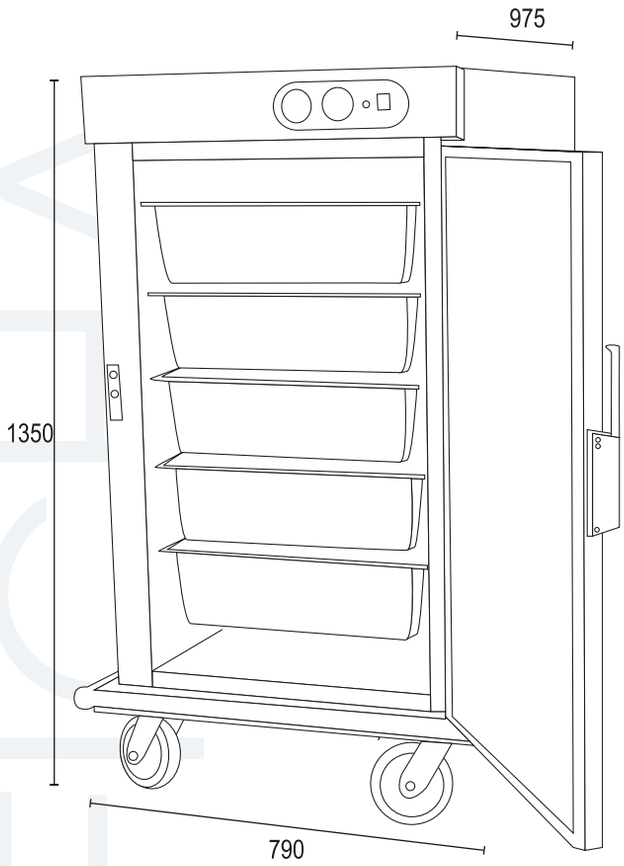

Modelo	DH-5F-11
Capacidad (depósitos)	10 GN 2/1
Dimensiones (mm)	Equipo
Alto	1350
Ancho	790
Fondo	975
Energía	220v/50hz
Potencia (w)	2,62
Peso Neto (kg)	145
Peso Bruto (kg)	149