CONSERVADORA
TAPA VIDRIO CURVA DUAL
CTV-320Q

VENTUS®

TRIPLE FUNCIÓN

*Foto Referencial

- TRIPLE FUNCIÓN: Refrigerado, Congelado suave y Congelado ultra
- Interior de acero prepintado.
- Ideal para exhibición y conservación de helados y/u otros productos congelados.
- Sistema ajustable de temperatura interior por termostato.
- Iluminación Led.
- 2 puertas correderas en vidrio curvo.
- Sistema de refrigeración estático.
- Incluye 4 canastos.
- Base con 4 ruedas para fácil desplazamiento.

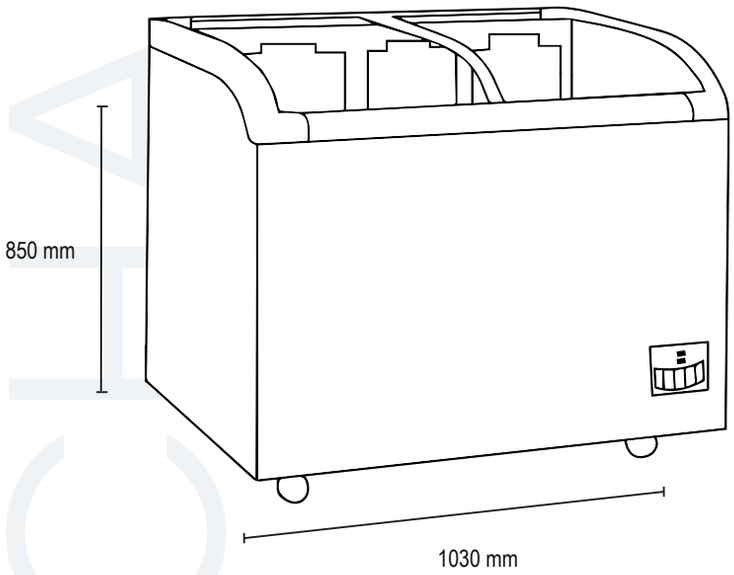

Modelo	CTV-320Q
Capacidad N/B (Lts)	273/320
Canastos	4
Dimensiones (mm)	
Alto	850
Ancho	1030
Fondo	680
Consumo (kw*h/día)	2,6
Potencia (w)	235
Peso Neto (kg)	57
Peso Bruto (kg)	64
T° de trabajo	-8°C a 18°C
Refrigerante	R134a

FICHA TÉCNICA